Шестеренные насосы SNP3 Group 3 (SNP3NN) - Код заказа, комплекты уплотнений, технические характеристики и порты

Шестеренные насосы Group 3 - это серия шестеренных насосов с фиксированным рабочим объемом с максимальной производительностью. Корпуса всех насосов изготовлены из высокопрочного экструдированного алюминия с алюминиевой крышкой и фланцем, и сбалансированы по давлению для обеспечения исключительной эффективности. Подходят для применения в системах, требующих давление до 250 бар (3625 фунтов на кв.дюйм).

Код для заказа

Используйте данную таблицу для подбора кода заказа, например: SNP3/ **A 75L T X S B** (75 см3/об, вал T, фланец X, порт S, одиночный насос)

SNP3/	*	$$$	?	!	£	%

*** Вращение**

A	против ч.с.
C	по ч.с.

$$$ Подача

22L	22 см3/об.
26L	26 см3/об.
33L	33 см3/об.
38L	38 см3/об.
44L	44 см3/об.
48L	48 см3/об.
55L	55 см3/об.
63L	63 см3/об.
75L	75 см3/об.
90L	90 см3/об.

? Тип вала

K	Конус 1:5 (Bosch) с резьбой M16 x 1.5 и шпонкой 5 мм
L	SAE B 7/8 прямой
M	Шлицевой,15 шл. DIN5482 (B28x25-L28)
P	20 мм прямой с фланцем X и B; 22 мм прямой с фланцем C
S	SAE B 13 шлиц
T	Конус 1:8 с резьбой M14x1.5 для фланца X и B Конус 1:8 с резьбой M16x1.5 для фланца C

! Фланец

B	пилот 50.8 мм увелич. 4 болта
C	Пилот 60.3 мм (Group 3.5) 4 болта
D	Пилот 105 мм (Bosch) 4 болта
S	SAE B Пилот 101.6 мм 2 болта
X	Пилот 50.8 мм (Italian) 4 болта

£ Прис. порт

B	DIN/4 болта квадрат Bosch
E	SAE разьем. флан.
O	SAE 'O' ring
S	Standard Plessey/ Italian Diamond
T	BSP прямой

% Мод-ция

B	Один. насос
A	Модульная перед. секция

Код ремкомпл. уплотнений

для насосов с фланцами B и X:
SNP3A01

для насосов с фланцами S, C и D:
SNP3A02

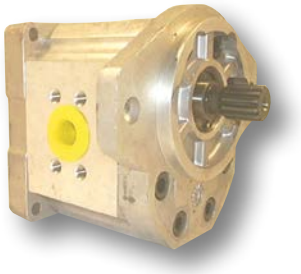

Характеристики

Модель насоса		22	26	33	38	44	48	55	63	75	90
Рабочий объем (удел. подача)	см3/об.	22.1	26.2	33.1	37.9	44.1	48.3	55.1	63.4	74.4	88.2
	д3/об.	1.35	1.60	2.02	2.31	2.69	2.95	3.36	3.87	4.54	5.38
Пиковое давление	bar	270	270	270	270	270	250	250	230	200	170
	psi	3915	3915	3915	3915	3915	3625	3625	3335	2900	2465
Номинал. рабочее давление	bar	250	250	250	250	250	230	230	210	180	150
	psi	3625	3625	3625	3625	3625	3335	3335	3045	2610	2175
Мин. частота	об./мин	800	800	800	800	800	800	800	600	600	600
Макс. частота	об./мин	3000	3000	3000	3000	3000	3000	2500	2500	2500	2500
Теоретический расход при макс. частоте	л/мин	66.3	78.6	99.3	113.7	132.3	144.9	137.8	158.5	186.0	220.5
	гал/мин	17.5	20.8	26.2	30.0	35.0	38.3	36.4	41.8	49.1	58.3
Масса	кг	6.8	6.8	7.2	7.3	7.5	7.6	7.8	8.1	8.5	8.9
	фунтов	15	15	15.8	16.1	16.5	16.8	17.3	17.9	18.7	19.6

Присоединительные порты

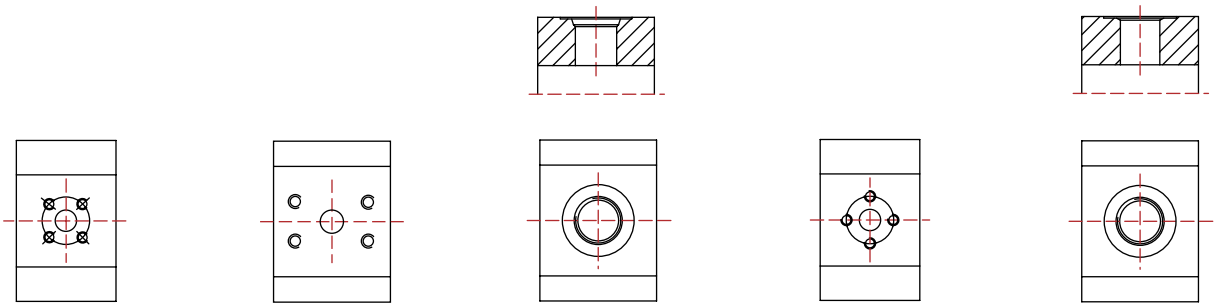

B DIN/ 4 болта квадрат Bosch

E Полукольца SAE

O SAE 'O' Ring

S Standard Plessey/Italian Diamond

T BSP Прямой

Шестеренные насосы SNP3 Group 3 (SNP3NN) - Валы и Фланцы

Тип вала

все размеры в мм, если не указано иное

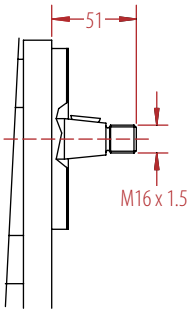

K
Конус 1:5

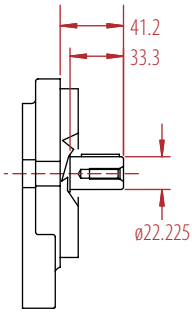

L
SAE B 7/8" Прямой

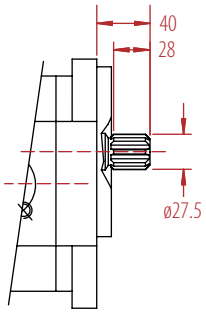

M
Шлицевой 15 шлиц.
DIN5482 (B28 x 25 - L28)

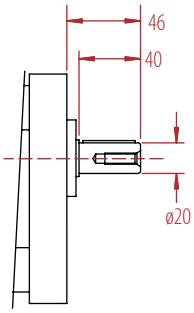

P
20 мм Прямой (для фланцев X и B)

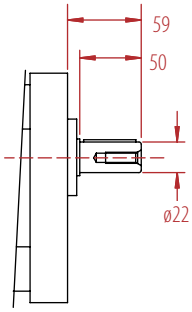

P
22 мм прямой
(для фланца C)

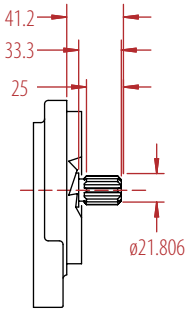

S
SAE B 13 шлиц.

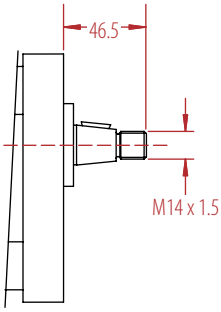

T
Конус 1:8 с резьбой
M14x1.5 для фланца
X и B

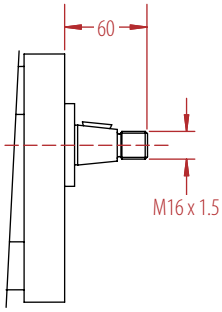

T
Конус 1:8 с резьбой
M16x1.5 для фланца C

Тип фланца

все размеры в мм, если не указано иное

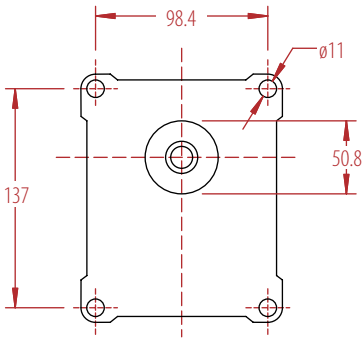

B

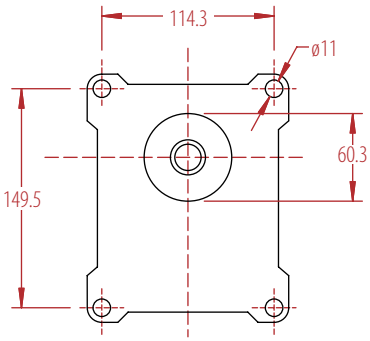

C

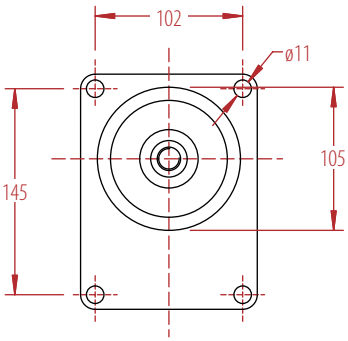

D

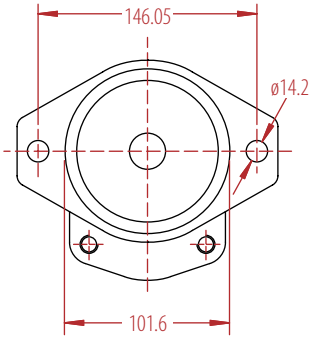

S

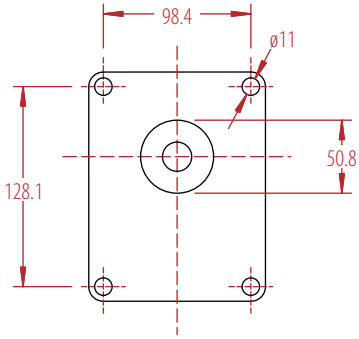

X